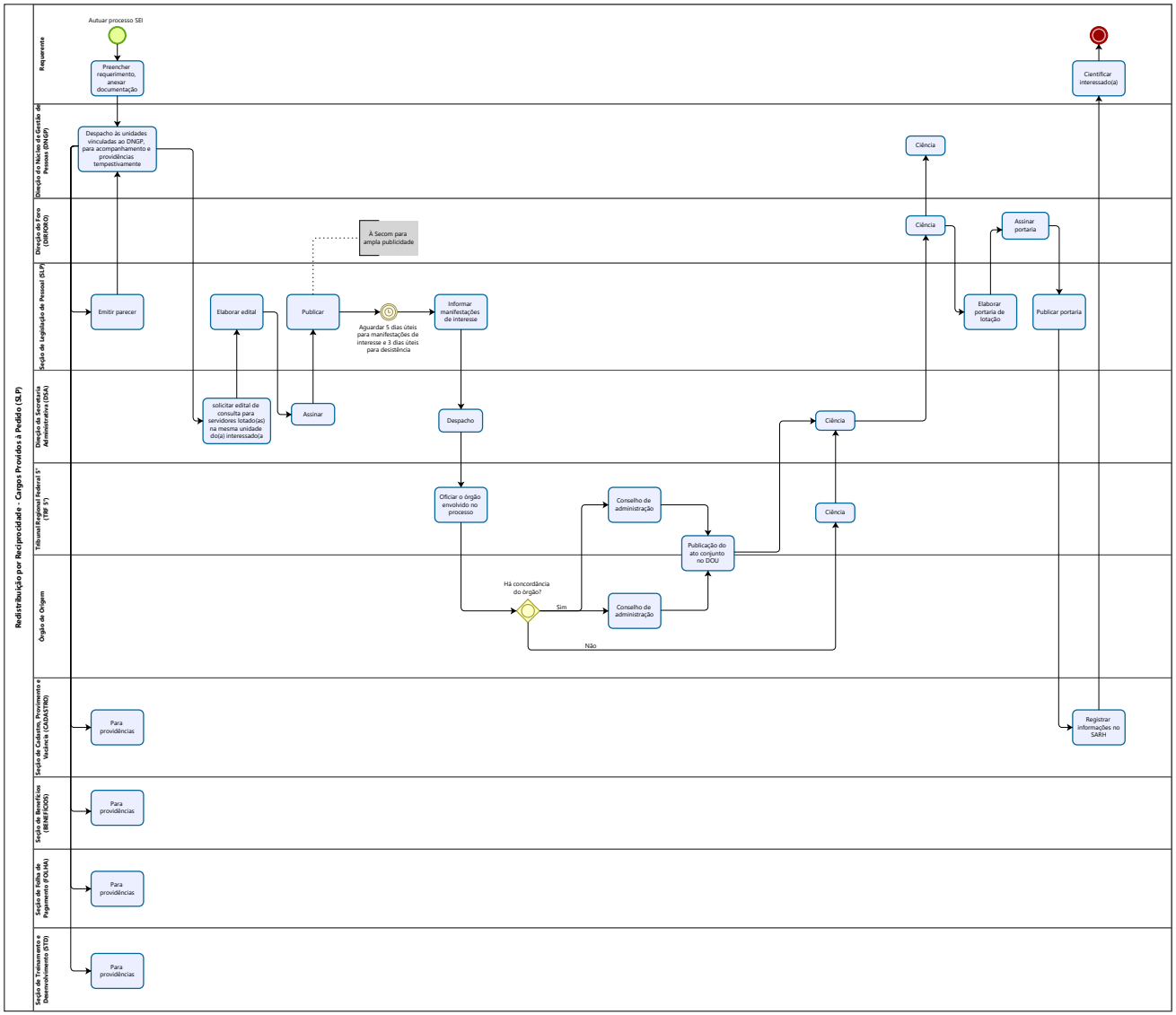
Redistribuição por Reciprocidade - Cargos Providos à Pedido (SLP)
Requerente
Direção do Núcleo de Gestão de Pessoas (DNGP)
Direção do Foro (DIRFOR/O)
Seção de Legislação de Pessoal (SLP)
Direção da Secretaria Administrativa (DSA)
Tribunal Regional Federal 5ª (TRF 5ª)
Órgão de Origem
Seção de Cadastro, Provimento e Vacância (CADASTRO)
Seção de Benefícios (BENEFÍCIOS)
Seção de Folha de Pagamento (FOLHA)
Seção de Treinamento e Desenvolvimento (STD)
Autuar processo SEI
Preencher requerimento, anexar documentação
Despacho às unidades vinculadas ao DNGP, para acompanhamento e providências tempestivamente
Emitir parecer
Elaborar edital
solicitar edital de consulta para servidores lotado(as) na mesma unidade do(a) interessado(a
Publicar
À Secom para ampla publicidade
Assinar
Aguardar 5 dias úteis para manifestações de interesse e 3 dias úteis para desistência
Informar manifestações de interesse
Despacho
Oficiar o órgão envolvido no processo
Há concordância do órgão?
Sim
Não
Conselho de administração
Conselho de administração
Publicação do ato conjunto no DOU
Ciência
Ciência
Ciência
Ciência
Assinar portaria
Elaborar portaria de lotação
Publicar portaria
Registrar informações no SARH
Cientificar interessado(a)
Para providências
Para providências
Para providências
Para providências
Powered by bizagi Modeler